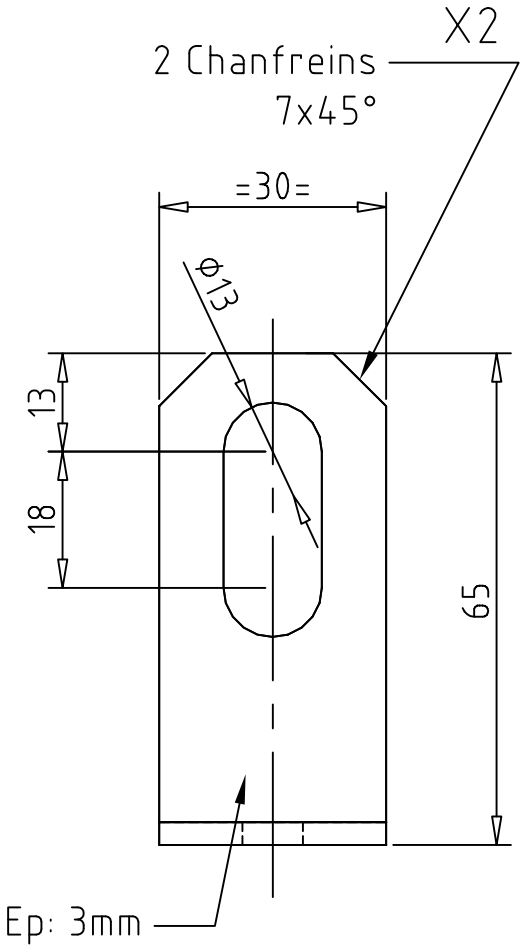

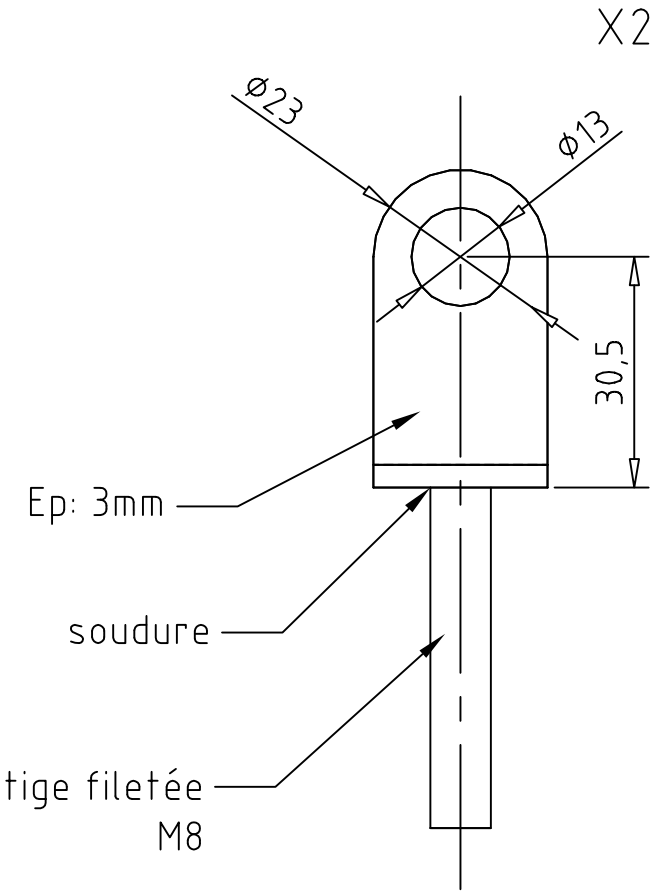

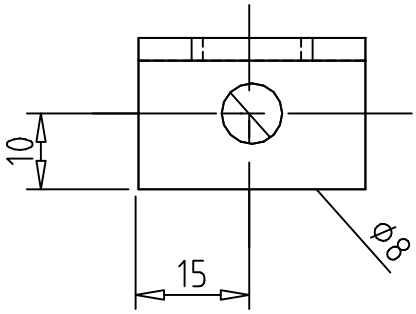

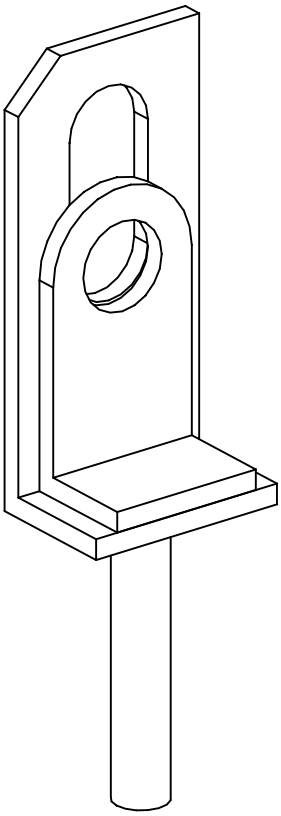

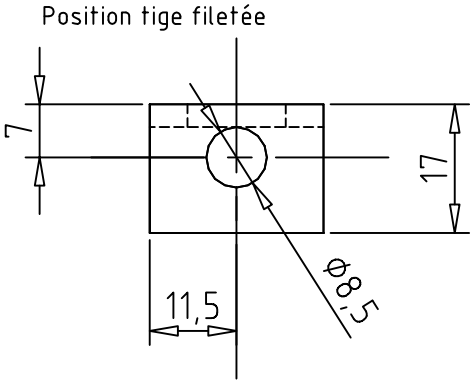

http://austinmini.forumactif.fr/